OPERA:

NUOVA ILLUMINAZIONE DEL FRONTE MARE DI ANCONA

STRATEGIA DI SVILUPPO URBANO SOSTENIBILE - I.T.I. WATERFRONT DI ANCONA 3.0

CUP: E31B17000680007

FASE:

PROGETTO ESECUTIVO

AMBITO PORTUALE

OGGETTO:

SCHEDE TECNICHE ESECUTIVE DEI MATERIALI SELEZIONATI

ELABORATO GRAFICO:

A-C.4.1.4 - ALL.1

Data: Dicembre 2019 rev 01

Scala:

ENTE AMMINISTRATIVO

COMUNE DI ANCONA

Largo XXIV Maggio 1, - tel: 071 222.1

RUP: Arch. Claudio CENTANNI

Autorità di Sistema Portuale del Mar Adriatico Centrale

Porti di Pesaro, Falconara Marittima, Ancona, S. Benedetto, Pescara, Ortona

IDEAZIONE E COORDINAMENTO GENERALE, PROGETTAZIONE IMPIANTI ELETTRICI, CO-PROGETTAZIONE ILLUMINOTECNICA, COORDINAMENTO DELLA SICUREZZA IN PROGETTAZIONE, RESPONSABILE DELL'INTEGRAZIONE TRA LE VARIE PRESTAZIONI SPECIALISTICHE

TIMBRO E FIRMA

SARDELLINI MARASCA ARCHITETTI

ANCONA Via De Bosis 8 - 60123 tel 071 2073835 - fax 071 2082631

e-mail: studio@sardellinimarasca.com - www.sardellinimarasca.com

Arch. Anita SARDELLINI — Ing. Andrea MARASCA

Arch. Giorgio MARASCA — Geom. Paolo MARASCA

PROGETTAZIONE ILLUMINOTECNICA

astrapto light designers

Società d'ingegneria ASTRAPTO srl

ROMA Viale dell'Università 27 - 00185 - tel 06 4941250

e-mail: info@astrapto.it

PROGETTAZIONE IMPIANTI ELETTRICI

Ing. Gaetano ROCCO

ANCONA Corso Garibaldi n° 111 - 60121 - tel 071 56300

e-mail: info@roccoengineering.it

PROGETTAZIONE SISTEMI E RETI DI TELECOMUNICAZIONE WI-FI E VIDEOSORVEGLIANZA

Ing. Diego FRANZONI

ANCONA Via Bartolin n° 6 - 60129 - tel 071 3580028

e-mail: diego.franzoni@gmail.com

CO-PROGETTISTA - GIOVANE PROFESSIONISTA

Arch. Valentina PORCARELLI

JESI Via dei Fiori n° 9 - 60035 - tel 333 1514050

e-mail: valentina.porcarelli@gmail.com

PRESTAZIONI GEOLOGICHE

Geologo Stefano GIULIANI

JESI Via Papa Giovanni XXIII n° 14/b - 60035 - tel/fax. 0731 201555

e-mail: geotecstudiogeologico@gmail.com

Il presente disegno è di esclusiva proprietà del raggruppamento sopraindicato e non può essere copiato, riprodotto o consegnato a terzi senza esplicita autorizzazione

NOTA:
Le schede tecniche dei componenti che seguono sono da considerarsi "di riferimento" e affatto vincolanti per il concorrente.
L'utilizzo di marche e modelli "di riferimento" è stato obbligatorio per lo sviluppo dei calcoli illuminotecnici di progetto (allegati) necessari al corretto dimensionamento degli impianti.
Pertanto il concorrente potrà proporre, in sede di offerta, anche apparecchi e componenti equivalenti purché questi rispondano alle prescrizioni descritte nel CsA e che conservino le caratteristiche ottiche e cromatiche indicate nelle schede che seguono.
Questo perché le connotazioni delle sorgenti luminose e le distribuzioni fotometriche delle ottiche sono state selezionate e verificate con estrema precisione e non si potrà prescindere dal conservare queste caratteristiche in sede di eventuale offerta equivalente.
Si segnala altresì che gli apparecchi offerti, oltreché rispondere alle prescrizioni del CsA, dovranno possedere:

- *Certificazione ENEC in corso di validità;*
- *Marcatura CE;*
- *Curve fotometriche rilasciate da laboratori accreditati o che operano sotto regime di sorveglianza da parte di un ente terzo indipendente con obbligo di fornire la documentazione di accreditamento da parte del laboratorio.*

Tutti i prodotti e i nomi di aziende citati ed usati per i calcoli sono di tipo esemplificativo anche dove non indicato

Design iGuzzini **iGuzzini**

Ultimo aggiornamento delle informazioni: Maggio 2019

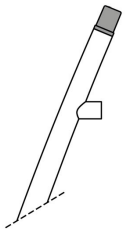

Puntale decorativo 1W LED Neutral

Codice prodotto
BZC6

Colore
Indefinito (00)

Peso (Kg)
0.65

Soddisfa EN60598-1 e relative note

CORPO ILLUMINANTE DI RIFERIMENTO

Platea Pro

Design Jean Michel Wilmotte **iGuzzini**

Ultimo aggiornamento delle informazioni: Maggio 2019

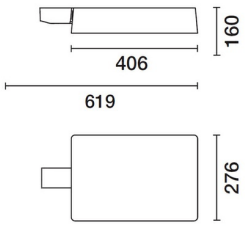

Sistema da palo - Vano ottico corpo grande - Neutral White - ottica stradale ST1

Codice prodotto
P878

Descrizione tecnica
Apparecchio di illuminazione per esterni con ottica stradale a luce diretta, finalizzato all'impiego di sorgenti luminose con LED di potenza. Il vano ottico viene realizzato in lega di alluminio EN1706AC 46100LF, e sottoposto a un processo di pretrattamento multi step, in cui le fasi principali sono sgrassaggio, fluorozirconatura (strato protettivo superficiale) e sigillatura (stratonanostrutturato ai silani). La fase di verniciatura è realizzata con primer e vernice acrilica liquida, cotta a 150 °C, che fornisce un'alta resistenza agli agenti atmosferici ed ai raggi UV. Un vetro di chiusura sodico-calcico temprato con uno spessore di 5 mm. Orientabilità del prodotto nell'installazione a testapalo +15°/ -5° e +5°/-15 nell'installazione laterale. Elevato comfort visivo. Lenti ai polimeri ottici ad elevato rendimento ed omogenea distribuzione luminosa. Completo di circuito con led monocromatici di potenza nel colore Neutral White. Gruppo di alimentazione asportabile, collegato con connettori ad innesto rapido. Alimentatore elettronico DALI 220-240Vac 50/60Hz. Il vano ottico è fissato all'attacco applique o testapalo tramite due viti di serraggio. Il flusso luminoso emesso nell'emisfero superiore del Sistema in posizione orizzontale è nullo (in conformità alle più restrittive norme contro l'inquinamento luminoso). Tutte le viti esterne utilizzate sono in acciaio inox.

Installazione
Il proiettore è installabile con montaggio a testapalo in alluminio pressofuso ad attacco singolo doppio per pali ø60/76/102/120mm,triplo ø 102/120 mm. Attacco laterale in alluminio pressofuso per pali a frusta per diametri compresi tra ø 46 e ø76.

Dimensione (mm)
406x276

Colore
Grigio (15)

Peso (Kg)
8.3

Montaggio
ad applique|braccio da palo|palo entrante dal fianco|a testapalo

Cablaggio
Il prodotto è collegato da cavi di rete tramite una morsettiera push in. Resistenza ai picchi di tensione della rete fino a 10KV . La perfetta tenuta stagna del prodotto, nel punto di inserimento del cavo di alimentazione è garantita dal pressacavo in ottone Nichelato idoneo per cavi ø esterno max 16mm(sezione 1,5-2,5mm²).

Soddisfa EN60598-1 e relative note

IK08 IP66

Configurazione di prodotto: P878

Caratteristiche del prodotto

Flusso totale emesso [Lm]: 6830	Flusso totale disperso verso l'alto [Lm]: 0
Potenza totale [W]: 58.9	Flusso in emergenza [Lm]: /
Efficienza luminosa [Lm/W]: 116	Tensione [V]: -
Life Time: 100,000h - L90 - B10 (Ta 25°C)	Life Time: 100,000h - L90 - B10 (Ta 40°C)
Intervallo temperatura ambiente: da -20°C a +35°C. (*)	Numero di vani: 1

Caratteristiche del vano Tipo 1

Rendimento [%]: 100	Numero di lampade per vano: 1
Codice lampada: LED	Attacco: /
Codice ZVEI: LED	Perdite del trasformatore [W]: 5.9
Potenza nominale [W]: /	Temperatura colore [K]: 4000
Flusso nominale [Lm]: /	IRC: 70
Intensità massima [cd]: /	Lunghezza d'onda [Nm]: /
Angolo di apertura [°]: /	Step MacAdam: 5

* Dato preliminare

CORPO ILLUMINANTE DI RIFERIMENTO

Polare

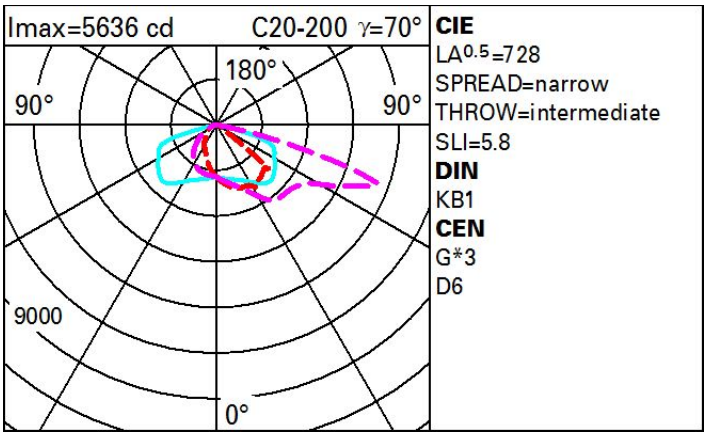

Isolux

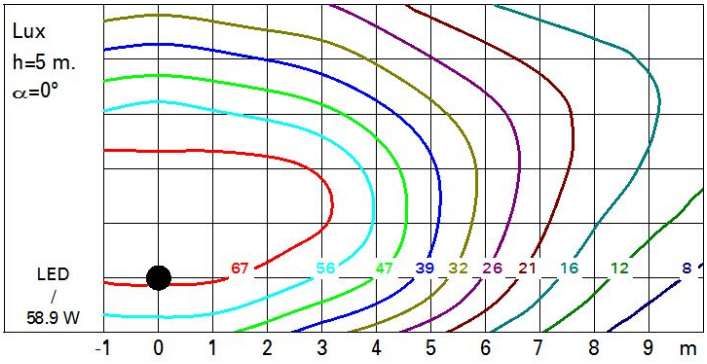

Coefficienti di utilizzazione

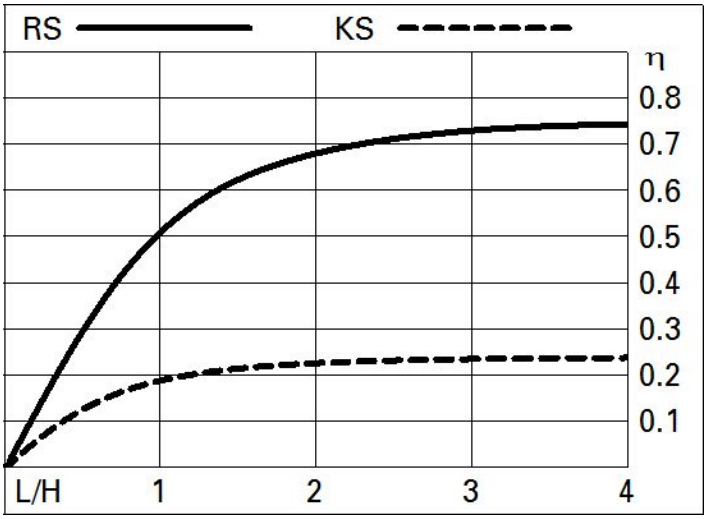

MaxiWoody

Design Mario Cucinella **iGuzzini**

Ultimo aggiornamento delle informazioni: Luglio 2019

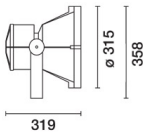

Proiettore con staffa - LED COB Warm White - Alimentazione elettronica integrata - Ottica Spot (S)

Codice prodotto
E982

Descrizione tecnica
Proiettore finalizzato all'impiego di sorgenti luminose a LED COB Warm White, ottica spot . Installazione a pavimento, parete (tramite tasselli ancoranti) e su sistemi da palo. Costituito da vano ottico, vano componenti, cornice porta-vetro e staffa. Il vano ottico, vano componenti, cornice porta-vetro sono realizzati in lega di alluminio EN1706AC 46100LF, e sottoposti a un processo di pre-trattamento multi step, in cui le fasi principali sono sgrassaggio, fluorozirconatura (strato protettivo superficiale) e sigillatura (strato nano-strutturato ai silani). La fase successiva di verniciatura è realizzata con primer e vernice acrilica liquida, cotta a 150°C, che fornisce un'alta resistenza agli agenti atmosferici ed ai raggi UV. Il vetro di chiusura sodico calcico temprato, spessore 4 mm, è trasparente incolore ed è completo di guarnizione. La guarnizione, in silicone 60 Shore A nero, viene sottoposta a trattamento di post-curing, in forno, per una durata di 4 ore a 220 °C. Il gruppo vetro più guarnizione è fissato alla cornice tramite silicone. Il prodotto è completo di circuito Led COB monocromatico colore warm white, ottica con riflettore in alluminio superpuro 99,93% con trattamento superficiale di brillantatura e anodizzazione e alimentatore elettronico incorporato. Piastra porta-alimentatore in acciaio zincato; manutenzione straordinaria semplificata tramite connettori innesto rapido tra gruppo d'alimentazione e LED e tra gruppo d'alimentazione e morsettiera di cablaggio. Box e coperchio posteriori in lega di alluminio verniciato; distanziali e viti imperdibili; Il proiettore è orientabile nel piano verticale ±115° per mezzo di una staffa in acciaio verniciata, con scala graduata a passo 10° e provvista di blocchi meccanici che garantiscono il puntamento stabile del fascio luminoso; Il puntamento orizzontale avviene mediante i fori e le asole di cui la staffa è fornita; l'accesso al vano ottico è semplificato grazie ad una valvola di decompressione in ottone nichelato che annulla la depressione interna del prodotto. Predisposizione per cablaggio passante tramite doppio pressacavo M24x1,5 in ottone nichelato (idoneo per cavi di diametro 7÷16mm). Tutte le viterie esterne utilizzate sono in acciaio inox A2 e imperdibili. Le caratteristiche tecniche degli apparecchi sono conformi alle norme EN60598-1 e particolari.

Installazione
L'apparecchio può essere installato a pavimento, soffitto o a parete tramite la staffa di supporto da fissare con tasselli ancoranti (tipo Fisher o similari) per calcestruzzo, cemento e mattone pieno o tramite vari accessori disponibili. Inoltre può essere istallato a palo MultiWoody, Citywoody e FrameWoody struttura quadrata.

Dimensione (mm)
Ø315x358

Colore
Grigio (15)

Peso (Kg)
7.6

Montaggio
ad applique|fissato al suolo|a parete|piastra ancorata a terreno|piastra da parete|a soffitto|a testapalo

Cablaggio
Gruppo di alimentazione completo di alimentatore elettronico (220÷240Vac 50/60Hz) e morsettiera per cablaggio.

Soddisfa EN60598-1 e relative note

IK08 IP67

Configurazione di prodotto: E982

Caratteristiche del prodotto
Flusso totale emesso [Lm]: 9424
Potenza totale [W]: 91.9
Efficienza luminosa [Lm/W]: 102.5
Life Time: 100,000h - L80 - B10 (Ta 25°C)
Numero di vani: 1
Flusso totale disperso verso l'alto [Lm]: 0
Flusso in emergenza [Lm]: /
Tensione [V]: -
Intervallo temperatura ambiente: da -20°C a +35°C. (*)

Caratteristiche del vano Tipo 1
Rendimento [%]: 76
Codice lampada: LED
Codice ZVEI: LED
Potenza nominale [W]: 84
Flusso nominale [Lm]: 12400
Intensità massima [cd]: /
Angolo di apertura [°]: 12°
Numero di lampade per vano: 1
Attacco: /
Perdite del trasformatore [W]: 7.9
Temperatura colore [K]: 3000
IRC: 80
Lunghezza d'onda [Nm]: /
Step MacAdam: 2

* Dato preliminare

CORPO ILLUMINANTE DI RIFERIMENTO

Polare

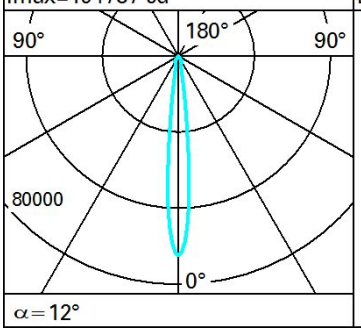

Lux

h	d	Em	Emax
2	0.4	20441	26197
4	0.8	5110	6549
6	1.3	2271	2911
8	1.7	1278	1637

Isolux

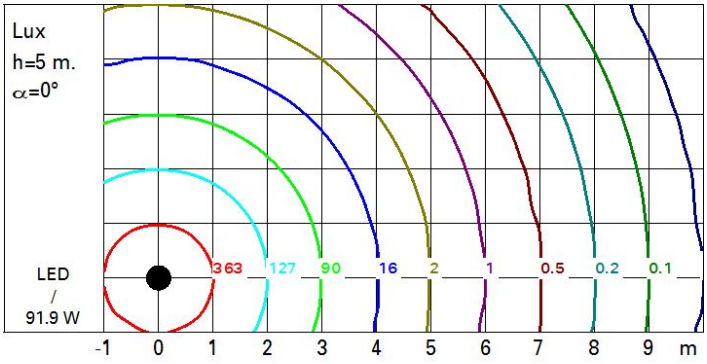

Diagramma UGR

Corrected UGR values (at 12400 lm bare lamp luminous flux)

Riflect.: ceil/cav		0.70	0.70	0.50	0.50	0.30	0.70	0.70	0.50	0.50	0.30
walls		0.50	0.30	0.50	0.30	0.30	0.50	0.30	0.50	0.30	0.30
work pl.		0.20	0.20	0.20	0.20	0.20	0.20	0.20	0.20	0.20	0.20
Room dim x	y			viewed crosswise					viewed endwise		
2H	2H	16.7	18.5	17.1	18.7	19.1	16.7	18.5	17.1	18.7	19.1
	3H	16.6	17.7	17.0	18.0	18.3	16.6	17.7	17.0	18.0	18.3
	4H	16.6	17.5	16.9	17.8	18.1	16.6	17.5	16.9	17.8	18.1
	6H	16.5	17.4	16.9	17.7	18.1	16.5	17.4	16.9	17.7	18.0
	8H	16.4	17.4	16.8	17.7	18.1	16.4	17.4	16.8	17.7	18.1
	12H	16.4	17.4	16.8	17.7	18.1	16.3	17.4	16.7	17.7	18.1
4H	2H	16.6	17.5	16.9	17.8	18.1	16.6	17.5	16.9	17.8	18.1
	3H	16.3	17.4	16.7	17.7	18.1	16.4	17.4	16.8	17.7	18.1
	4H	16.2	17.4	16.6	17.8	18.2	16.2	17.4	16.6	17.8	18.2
	6H	16.0	17.4	16.5	17.8	18.3	16.0	17.4	16.4	17.8	18.3
	8H	15.9	17.4	16.4	17.9	18.3	15.9	17.4	16.4	17.8	18.3
	12H	15.8	17.4	16.3	17.9	18.4	15.8	17.4	16.3	17.9	18.4
8H	4H	15.9	17.4	16.4	17.8	18.3	15.9	17.4	16.4	17.9	18.3
	6H	15.8	17.2	16.3	17.7	18.2	15.8	17.2	16.3	17.7	18.2
	8H	15.8	16.9	16.4	17.4	17.9	15.8	16.9	16.4	17.4	17.9
	12H	16.0	16.7	16.5	17.1	17.7	16.0	16.6	16.5	17.1	17.7
12H	4H	15.8	17.4	16.3	17.9	18.4	15.8	17.4	16.3	17.9	18.4
	6H	15.8	16.9	16.3	17.4	17.9	15.9	16.9	16.4	17.4	18.0
	8H	16.0	16.6	16.5	17.1	17.7	16.0	16.7	16.5	17.1	17.7

Variations with the observer position at spacing:

S =			
	1.0H	5.5 / -10.7	5.5 / -10.7
	1.5H	8.3 / -11.7	8.3 / -11.7
	2.0H	10.3 / -11.9	10.3 / -11.9

Platea Pro

Design Jean Michel Wilmotte **iGuzzini**

Ultimo aggiornamento delle informazioni: Maggio 2019

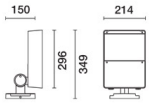

Platea Pro

Codice prodotto
P793

Descrizione tecnica
Apparecchio di illuminazione per esterni con ottica Spot, finalizzato all'impiego di sorgenti luminose con LED. Costituito da un vano ottico a basetta e una cornice in lega di alluminio. La fase verniciatura è realizzata con primer e vernice acrilica liquida, cotta a 150 °C, che fornisce un'altaresistenza agli agenti atmosferici ed ai raggi UV. Un vetro di chiusura sodico-calcico temprato trasparente incolore con uno spessore di 5 mm. Possibile inclinazione del prodotto sul piano verticale +5°/-90° con scala graduata a passo 10° e provvista di blocchi meccanici che garantiscono il puntamento stabile del fascio luminoso. Il puntamento orizzontale avviene mediante le asole di cui la basetta è fornita con possibilità di orientamento ±30°. Elevato comfort visivo. Lenti ai polimeri ottici ad elevato rendimento ed omogenea distribuzione luminosa. Completo di circuito con led monocromatici di potenza nel colore Warm White. Gruppo di alimentazione asportabile, collegato con connettori ad innesto rapido. Alimentatore elettronico DALI 220-240Vac 50/60Hz. Gruppo alimentazione sostituibile. Tutte le viti utilizzate sono in acciaio inox A2.

Installazione
L'apparecchio può essere istallato a pavimento e parete tramite la basetta di serie.

Dimensione (mm)
296x214

Colore
Grigio (15)

Peso (Kg)
5.32

Montaggio
ad applique|a parete|piastra ancorata a terreno

Cablaggio
Apparecchio predisposto per cablaggio passante. La perfetta tenuta stagna del prodotto nel punto di inserimento del cavo di alimentazione è garantita da 2 pressacavi in ottone nichelato M24x1,5 idoneo per cavi ø esterno max 14mm (sezione da 1,5mm²). Morsettiera push in.

Note
Sono disponibili come accessori: rifrattore per la distribuzione ellittica del flusso luminoso, vetro diffondente, visiera, alette direzionali, griglia di protezione e picchetto per applicazione a terreno.

Soddisfa EN60598-1 e relative note

IK08 IP66

Configurazione di prodotto: P793

Caratteristiche del prodotto

Flusso totale emesso [Lm]: 2455
Potenza totale [W]: 35
Efficienza luminosa [Lm/W]: 70.1
Life Time: 74,000h - L80 - B10 (Ta 25°C)
Intervallo temperatura ambiente: da -20°C a +35°C. (*)
Flusso totale disperso verso l'alto [Lm]: 0
Flusso in emergenza [Lm]: /
Tensione [V]: -
Life Time: 74,000h - L80 - B10 (Ta 40°C)
Numero di vani: 1

Caratteristiche del vano Tipo 1

Rendimento [%]: 76
Codice lampada: LED
Codice ZVEI: LED
Potenza nominale [W]: 31
Flusso nominale [Lm]: 3230
Intensità massima [cd]: /
Angolo di apertura [°]: 12°
Numero di lampade per vano: 1
Attacco: /
Perdite del trasformatore [W]: 4
Temperatura colore [K]: 3000
IRC: 80
Lunghezza d'onda [Nm]: /
Step MacAdam: 3

* Dato preliminare

CORPO ILLUMINANTE DI RIFERIMENTO

Polare

Imax=30756 cd

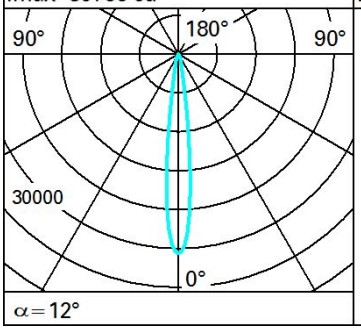

Lux

h	d	Em	Emax
2	0.4	6306	7689
4	0.8	1576	1922
6	1.3	701	854
8	1.7	394	481

Isolux

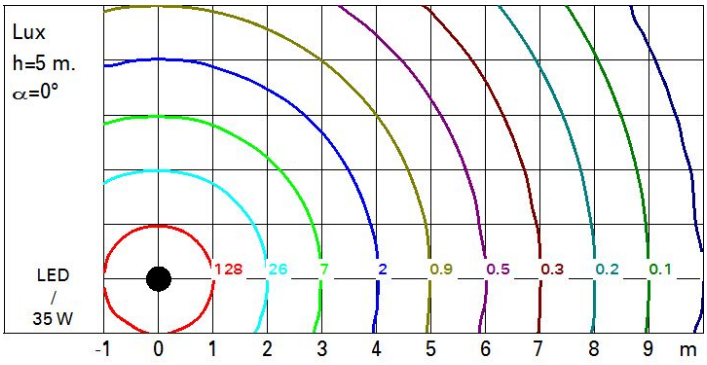

Diagramma UGR

Corrected UGR values (at 3230 lm bare lamp luminous flux)

Riflect.: ceil/cav		0.70	0.70	0.50	0.50	0.30	0.70	0.70	0.50	0.50	0.30
walls		0.50	0.30	0.50	0.30	0.30	0.50	0.30	0.50	0.30	0.30
work pl.		0.20	0.20	0.20	0.20	0.20	0.20	0.20	0.20	0.20	0.20
Room dim				viewed crosswise					viewed endwise		
x	y										
2H	2H	12.0	13.9	12.4	14.3	14.6	12.0	13.9	12.4	14.3	14.6
	3H	12.5	13.8	12.9	14.1	14.4	12.3	13.5	12.7	13.8	14.2
	4H	12.6	13.5	12.9	13.8	14.2	12.4	13.3	12.7	13.6	14.0
	6H	12.6	13.3	12.9	13.6	13.9	12.4	13.1	12.7	13.4	13.7
	8H	12.5	13.3	12.9	13.6	14.0	12.3	13.1	12.7	13.4	13.8
	12H	12.4	13.3	12.8	13.7	14.0	12.2	13.1	12.6	13.5	13.9
4H	2H	12.4	13.3	12.7	13.6	14.0	12.6	13.5	12.9	13.8	14.2
	3H	12.8	13.8	13.2	14.1	14.5	12.8	13.8	13.2	14.1	14.5
	4H	12.8	14.0	13.2	14.4	14.8	12.8	14.0	13.2	14.4	14.8
	6H	12.5	14.2	13.0	14.7	15.1	12.5	14.2	13.0	14.7	15.2
	8H	12.4	14.2	12.9	14.7	15.2	12.4	14.3	12.9	14.7	15.2
	12H	12.3	14.1	12.8	14.6	15.1	12.4	14.2	12.9	14.7	15.2
8H	4H	12.4	14.3	12.9	14.7	15.2	12.4	14.2	12.9	14.7	15.2
	6H	12.4	14.0	12.9	14.5	15.0	12.4	14.0	12.9	14.5	15.0
	8H	12.5	13.7	13.0	14.2	14.7	12.5	13.7	13.0	14.2	14.7
	12H	12.6	13.3	13.1	13.8	14.3	12.6	13.3	13.1	13.8	14.3
12H	4H	12.4	14.2	12.9	14.7	15.2	12.3	14.1	12.8	14.6	15.1
	6H	12.5	13.7	13.0	14.2	14.7	12.4	13.7	13.0	14.2	14.7
	8H	12.6	13.3	13.1	13.8	14.3	12.6	13.3	13.1	13.8	14.3

Variations with the observer position at spacing:

S =			
1.0H	1.6 / -0.9		1.6 / -0.9
1.5H	3.1 / -1.8		3.1 / -1.8
2.0H	4.6 / -3.2		4.6 / -3.2

Platea Pro

Design Jean Michel Wilmotte **iGuzzini**

Ultimo aggiornamento delle informazioni: Maggio 2019

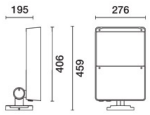

Platea Pro

Codice prodotto
P819

Descrizione tecnica
Apparecchio di illuminazione per esterni con ottica Spot, finalizzato all'impiego di sorgenti luminose con LED. Costituito da un vano ottico a basetta e una cornice in lega di alluminio. La fase verniciatura è realizzata con primer e vernice acrilica liquida, cotta a 150 °C, che fornisce un'altaresistenza agli agenti atmosferici ed ai raggi UV. Un vetro di chiusura sodico-calcico temprato trasparente incolore con uno spessore di 5 mm. Possibile inclinazione del prodotto sul piano verticale +5°/-90° con scala graduata a passo 10° e provvista di blocchi meccanici che garantiscono il puntamento stabile del fascio luminoso. Il puntamento orizzontale avviene mediante le asole di cui la basetta è fornita con possibilità di orientamento ±30°. Elevato comfort visivo. Lenti ai polimeri ottici ad elevato rendimento ed omogenea distribuzione luminosa. Completo di circuito con led monocromatici di potenza nel colore Warm White. Gruppo di alimentazione asportabile, collegato con connettori ad innesto rapido. Alimentatore elettronico DALI 220-240Vac 50/60Hz. Gruppo alimentazione sostituibile. Tutte le viti utilizzate sono in acciaio inox A2.

Installazione
L'apparecchio può essere istallato a pavimento e parete tramite la basetta di serie.

Dimensione (mm)
406x276

Colore
Grigio (15)

Peso (Kg)
8.55

Montaggio
ad applique|a parete|piastra ancorata a terreno

Cablaggio
Apparecchio predisposto per cablaggio passante. La perfetta tenuta stagna del prodotto nel punto di inserimento del cavo di alimentazione è garantita da 2 pressacavi in ottone nichelato M24x1,5 idoneo per cavi ø esterno max 16mm (sezione da 1,5mm²). Morsettiera push in.

Note
Sono disponibili come accessori: rifrattore per la distribuzione ellittica del flusso luminoso, vetro diffondente, visiera, alette direzionali, griglia di protezione e picchetto per applicazione a terreno.

Soddisfa EN60598-1 e relative note

IK08 IP66

Configurazione di prodotto: P819

Caratteristiche del prodotto

Flusso totale emesso [Lm]: 6384	Flusso totale disperso verso l'alto [Lm]: 0
Potenza totale [W]: 83.5	Flusso in emergenza [Lm]: /
Efficienza luminosa [Lm/W]: 76.5	Tensione [V]: -
Life Time: 74,000h - L80 - B10 (Ta 25°C)	Life Time: 74,000h - L80 - B10 (Ta 40°C)
Intervallo temperatura ambiente: da -20°C a +35°C. (*)	Numero di vani: 1

Caratteristiche del vano Tipo 1

Rendimento [%]: 76	Numero di lampade per vano: 1
Codice lampada: LED	Attacco: /
Codice ZVEI: LED	Perdite del trasformatore [W]: 7.5
Potenza nominale [W]: 76	Temperatura colore [K]: 3000
Flusso nominale [Lm]: 8400	IRC: 80
Intensità massima [cd]: /	Lunghezza d'onda [Nm]: /
Angolo di apertura [°]: 12°	Step MacAdam: 3

* Dato preliminare

CORPO ILLUMINANTE DI RIFERIMENTO

Polare

Imax=79984 cd

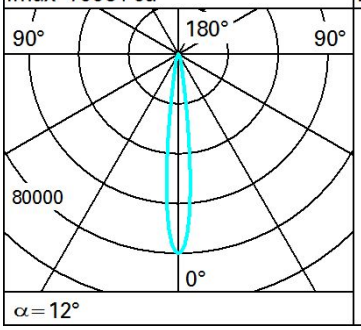

Lux

h	d	Em	Emax
2	0.4	16399	19996
4	0.8	4100	4999
6	1.3	1822	2222
8	1.7	1025	1250

Isolux

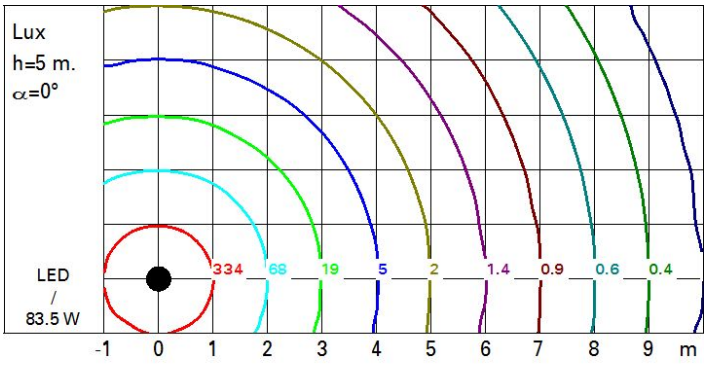

Diagramma UGR

Corrected UGR values (at 8400 lm bare lamp luminous flux)

Riflect.: ceil/cav		0.70	0.70	0.50	0.50	0.30	0.70	0.70	0.50	0.50	0.30
walls		0.50	0.30	0.50	0.30	0.30	0.50	0.30	0.50	0.30	0.30
work pl.		0.20	0.20	0.20	0.20	0.20	0.20	0.20	0.20	0.20	0.20
Room dim				viewed crosswise					viewed endwise		
x	y										
2H	2H	11.1	13.1	11.5	13.4	13.7	11.1	13.1	11.5	13.4	13.7
	3H	11.6	12.9	12.0	13.2	13.5	11.4	12.7	11.8	13.0	13.3
	4H	11.7	12.7	12.1	13.0	13.3	11.5	12.5	11.9	12.8	13.1
	6H	11.7	12.4	12.1	12.7	13.1	11.5	12.2	11.9	12.5	12.9
	8H	11.6	12.4	12.0	12.8	13.1	11.4	12.2	11.8	12.6	12.9
	12H	11.5	12.5	11.9	12.8	13.2	11.3	12.3	11.7	12.6	13.0
4H	2H	11.5	12.5	11.9	12.8	13.1	11.7	12.7	12.1	13.0	13.3
	3H	12.0	12.9	12.4	13.3	13.6	12.0	12.9	12.4	13.2	13.6
	4H	11.9	13.1	12.3	13.5	13.9	11.9	13.1	12.3	13.5	13.9
	6H	11.6	13.3	12.1	13.8	14.3	11.7	13.4	12.1	13.8	14.3
	8H	11.5	13.4	12.0	13.8	14.3	11.6	13.4	12.1	13.8	14.3
	12H	11.4	13.3	11.9	13.8	14.3	11.5	13.3	12.0	13.8	14.3
8H	4H	11.6	13.4	12.1	13.8	14.3	11.5	13.4	12.0	13.8	14.3
	6H	11.5	13.1	12.1	13.6	14.1	11.5	13.1	12.0	13.6	14.1
	8H	11.6	12.8	12.1	13.3	13.8	11.6	12.8	12.1	13.3	13.8
	12H	11.7	12.4	12.3	12.9	13.5	11.7	12.4	12.3	12.9	13.5
12H	4H	11.5	13.3	12.0	13.8	14.3	11.4	13.3	11.9	13.8	14.3
	6H	11.6	12.8	12.1	13.3	13.8	11.6	12.8	12.1	13.3	13.8
	8H	11.7	12.4	12.3	12.9	13.5	11.7	12.4	12.3	12.9	13.5

Variations with the observer position at spacing:

S =			
1.0H	1.6 / -0.9		1.6 / -0.9
1.5H	3.1 / -1.8		3.1 / -1.8
2.0H	4.6 / -3.2		4.6 / -3.2

Scheda prodotto

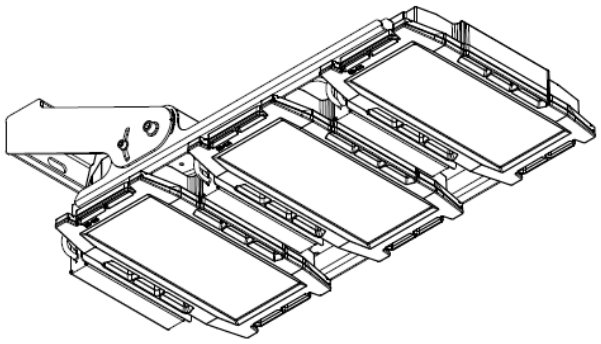

GALILEO 3 2.0

CARATTERISTICHE PRINCIPALI	
Applicazioni	Illuminazione stradale, architetturale e impianti sportivi.
Gruppo ottico	ASP / ASC: Ottica asimmetrica multifuoco ad emissione regolabile. Temperatura di colore: 4000K (5700K in opzione) CRI ≥ 70 Classe di sicurezza fotobiologica: EXEMPT GROUP Efficienza sorgente LED: 140 lm/W @ 1050mA, Tj=85°C, 4000K
Classe di isolamento	I
Grado di protezione	IP66 | IK08
Moduli LED	Gruppo ottico rimovibile
Inclinazione	*Vedere sezione disegni dimensionali*
Dimensioni	
Peso	23 kg escluse staffe
Superficie esposta	Laterale: 0.14m^2 - Pianta: 0.30m^2
Montaggio	Installazione con staffa regolabile integrata (*Vedere sez. staffe disponibili*)
Cablaggio	Alimentatore esterno IP67 montato sul corpo apparecchio.
Temp. di esercizio	-40°C / +50°C (900mA) | -40°C / +35°C (1050mA)
Temp. di stoccaggio	-40°C / +80°C
Norme di riferimento	EN 60598-1, EN 60598-2-3, EN 60598-2-5, EN 62471, EN 55015, EN 61547, EN 61000-3-2, EN 61000-3-3

IK08 IP66 EXEMPT GROUP HIGH PERFORMANCE OPTIC AEC THERMO FLOW

CARATTERISTICHE ELETTRICHE	
Alimentazione	220÷240V 50/60Hz *(Tolleranza standard ±10%. Altri voltaggi e tolleranze su richiesta)*
Corrente LED	900mA | 1050mA
Fattore di potenza	>0,9 (a pieno carico)
Connessione rete	Cavo integrato H07RN-F 450/750V Optional: connettore M/F IP66/68 a sgancio rapido per cavi 3 x 1,5 mm², Dmax=12mm. Optional: Cavo FG7-OR 0.6/1kV
Sistema di controllo	F: Fisso non dimmerabile. (versione base) DALI: Interfaccia digitale di controllo DALI. PLM: Sistema di comunicazione punto/punto ad onde convogliate.
Protez.sovratenisioni	SPD Integrato, 10kV-10kA. Tenuta all'impulso ≥10kV CM/DM
Vita gruppo ottico (Tq=25°C)	>100.000hr L80B10, 1050mA

MATERIALI	
Attacco	Acciaio zincato e verniciato
Dissipatore	Alluminio pressofuso UNI EN1706 a basso tenore di rame. Verniciato a polveri.
Corpo	
Vano cablaggio	
Gruppo ottico	Alluminio 99.85% con finitura superficiale realizzata con deposizione sotto vuoto 99.95%. Alluminio classe A+ (DIN EN 16268)
Schermo	Vetro piano temperato sp. 4mm elevata trasparenza.
Pressacavo	Metallico, M20x1,5 – IP68
Guarnizione	Poliuretanica

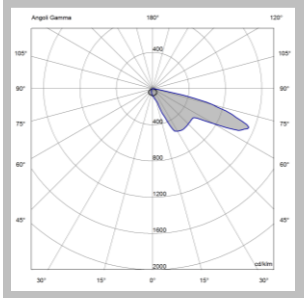

Ottica ASP-7W

Tutti i dati fotometrici pubblicati sono stati rilevati in conformità alle norme UNI EN 13032-1 e IES LM 79-08

CORPO ILLUMINANTE DI RIFERIMENTO

Scheda prodotto

GALILEO 3 2.0

DISEGNI DIMENSIONALI

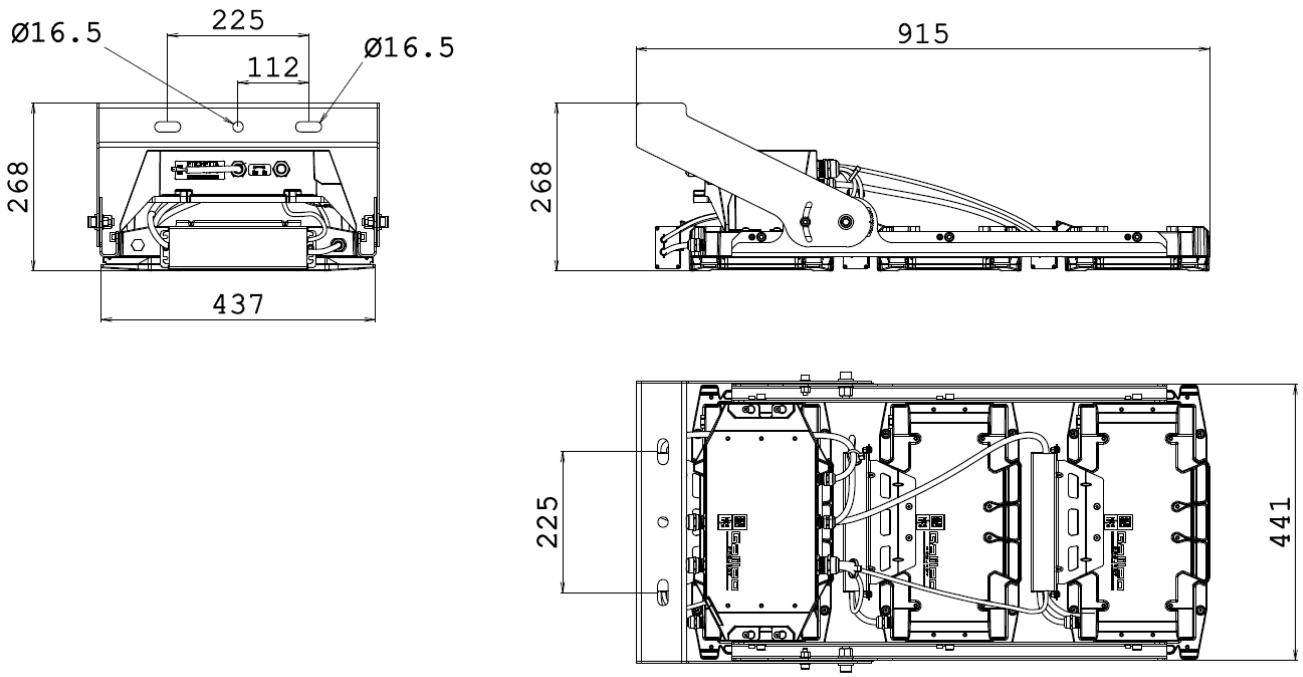

STAFFE DISPONIBILI

BRACKET C – STANDARD

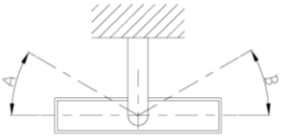

A = 15°
B = 15°

2.3 kg

BRACKET D – OPTIONAL

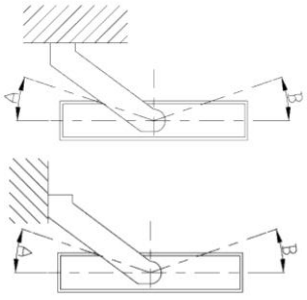

A = 25°
B = 25°

5.3 kg

BRACKET E – OPTIONAL

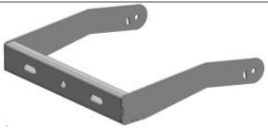

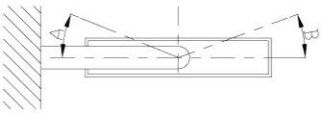

A = 5°
B = 15°

3.3 kg

APPARECCHIO	FLUSSO APPARECCHIO* (Tq=25°C, 4000K, lm)	POTENZA APPARECCHIO* (Tq=25°C, Vin=230Vac, F/DA/DAC, W)	EFFICIENZA APPARECCHIO (Tq=25°C, lm/W)	FLUSSO NOMINALE LED* (Tj=85°C, 4000K, lm)	POTENZA NOMINALE LED* (Tj=85°C, W)
Galileo 3 2.0 0O6 ASC-4W 4.105-7M	58800	542	108	71820	511
Galileo 3 2.0 0O6 ASC-4W 4.105-8M	67060	616	108	82080	584
Galileo 3 2.0 0O6 ASC-4W 4.105-9M	74350	695	106	92340	657
Galileo 3 2.0 0O6 ASC-4W 4.90-7M	54510	467	116	62482	434
Galileo 3 2.0 0O6 ASC-4W 4.90-8M	62210	530	117	71408	496
Galileo 3 2.0 0O6 ASC-4W 4.90-9M	69370	599	115	80334	558
Galileo 3 2.0 0O6 ASC-5W 4.105-7M	58480	542	107	71820	511
Galileo 3 2.0 0O6 ASC-5W 4.105-8M	66690	616	108	82080	584
Galileo 3 2.0 0O6 ASC-5W 4.105-9M	73940	695	106	92340	657
Galileo 3 2.0 0O6 ASC-5W 4.90-7M	54200	467	116	62482	434
Galileo 3 2.0 0O6 ASC-5W 4.90-8M	61860	530	116	71408	496
Galileo 3 2.0 0O6 ASC-5W 4.90-9M	68970	599	115	80334	558
Galileo 3 2.0 0O6 ASC-6W 4.105-7M	57840	542	106	71820	511
Galileo 3 2.0 0O6 ASC-6W 4.105-8M	65970	616	107	82080	584
Galileo 3 2.0 0O6 ASC-6W 4.105-9M	73140	695	105	92340	657
Galileo 3 2.0 0O6 ASC-6W 4.90-7M	53610	467	114	62482	434
Galileo 3 2.0 0O6 ASC-6W 4.90-8M	61190	530	115	71408	496
Galileo 3 2.0 0O6 ASC-6W 4.90-9M	68230	599	113	80334	558
Galileo 3 2.0 0O6 ASC-7W 4.105-7M	56870	542	104	71820	511
Galileo 3 2.0 0O6 ASC-7W 4.105-8M	64860	616	105	82080	584
Galileo 3 2.0 0O6 ASC-7W 4.105-9M	71900	695	103	92340	657
Galileo 3 2.0 0O6 ASC-7W 4.90-7M	52720	467	112	62482	434
Galileo 3 2.0 0O6 ASC-7W 4.90-8M	60160	530	113	71408	496
Galileo 3 2.0 0O6 ASC-7W 4.90-9M	67080	599	111	80334	558
Galileo 3 2.0 0O6 ASP-4N 4.105-7M	57530	542	106	71820	511
Galileo 3 2.0 0O6 ASP-4N 4.105-8M	65600	616	106	82080	584
Galileo 3 2.0 0O6 ASP-4N 4.105-9M	72740	695	104	92340	657
Galileo 3 2.0 0O6 ASP-4N 4.90-7M	53300	467	114	62482	434
Galileo 3 2.0 0O6 ASP-4N 4.90-8M	60830	530	114	71408	496
Galileo 3 2.0 0O6 ASP-4N 4.90-9M	67830	599	113	80334	558

iPro

Design Mario Cucinella **iGuzzini**

Ultimo aggiornamento delle informazioni: Luglio 2019

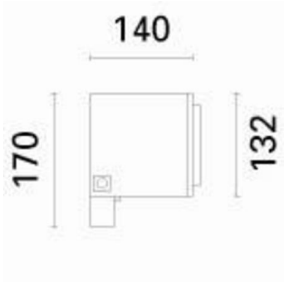

Proiettore per esterni - Led Warm White - alimentatore elettronico integrato - ottica Spot

Codice prodotto
BD35

Descrizione tecnica
Apparecchio di illuminazione a proiezione finalizzato all'impiego di sorgenti luminose a LEDWarm White (3100 °K) e lenti per distribuzione spot. L'apparecchio è costituito da vano ottico/vano porta componenti e staffa di fissaggio a scomparsa. Vano ottico e cornice anteriore realizzati in pressofusione in lega di alluminio sottoposti a verniciatura acrilica liquida (colore grigio RAL 9007) o liquida texturizzata (colore bianco RAL 9016) ad elevata resistenza agli agenti atmosferici ed ai raggi UV; Vetro di sicurezza sodico calcico temprato trasparente, spessore 5mm, siliconato alla cornice. La cornice è solidale al vano ottico tramite due viti imperdibili M5 in acciaio inox AISI 304 e cavetto di sicurezza in acciaio zincato. All'interno del vano ottico è posizionato il circuito completo di 9 LED di potenza e relative lenti in materiale plastico. Vano porta componenti, ricavato nella parte posteriore dell'apparecchio, predisposto per l'alloggiamento del gruppo di alimentazione, quest'ultimo viene fissato con viti imperdibili su piastra removibile realizzata in acciaio zincato. L'accesso al gruppo di alimentazione avviene tramite portello di chiusura posteriore realizzato in lega di alluminio verniciato e fissato al corpo prodotto con quattro viti imperdibili M5 in acciaio inox AISI 304 e cavo di sicurezza. L'apparecchio è predisposto per il cablaggio passante tramite due pressacavi (PG11), realizzati in ottone nichelato , idonei per l'ingresso cavi di diametro compreso tra 6,5 e 11 mm. IL collegamento, dalla rete elettrica al gruppo componenti, avviene tramite morsettiera a 3 poli con sistema ad innesto rapido. iPro è orintabile rispetto all'orizzontale (+95°/ -5°) per mezzo di una staffa, realizzata in estrusione di alluminio, sulla quale viene serigrafata la scala graduata (passo 15°). Le guarnizioni siliconiche interne garantiscono la tenuta stagna IP66. Vari accessori disponibili:visiera, alette direzionali, vetri rifrattori, vetri diffondenti prismatici e filtri colorati con possibilità di applicazione in coppia. Tutte le viterie esterne utilizzate sono in acciaio inox A2.

Installazione
Installazione a parete, soffitto e pavimentazione tramite staffa e fisher (non inclusi). Installazione a terreno (tramite picchetto accessorio). Applicazione su rami (tramite cinghia accessoria).

Dimensione (mm)
132x132x140

Colore
Bianco (01) | Grigio (15)

Peso (Kg)
2.8

Montaggio
a parete|picchetto|a soffitto|da terra

Cablaggio
Apparecchio dotato di gruppo di alimentazione elettronico (220 ÷240Vac, 50/60Hz).

Note
IK09 con griglia di protezione accessoria

Soddisfa EN60598-1 e relative note

960°C IK07 IP66

Configurazione di prodotto: BD35

Caratteristiche del prodotto

Flusso totale emesso [Lm]: 1638	Flusso totale disperso verso l'alto [Lm]: 0
Potenza totale [W]: 17.8	Flusso in emergenza [Lm]: /
Efficienza luminosa [Lm/W]: 92	Tensione [V]: -
Life Time: 100,000h - L80 - B10 (Ta 25°C)	Life Time: 100,000h - L80 - B10 (Ta 40°C)
Intervallo temperatura ambiente: da -25°C a 40°C.	Numero di vani: 1

Caratteristiche del vano Tipo 1

Rendimento [%]: 78	Numero di lampade per vano: 1
Codice lampada: LED	Attacco: /
Codice ZVEI: LED	Perdite del trasformatore [W]: 1.8
Potenza nominale [W]: 16	Temperatura colore [K]: 3000
Flusso nominale [Lm]: 2100	IRC: 80
Intensità massima [cd]: /	Lunghezza d'onda [Nm]: /
Angolo di apertura [°]: 10°	Step MacAdam: 3

CORPO ILLUMINANTE DI RIFERIMENTO

Polare

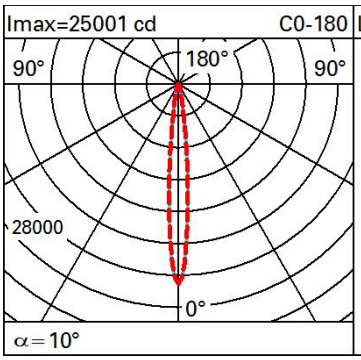

h	d1	d2	Em	Emax
2	0.3	0.3	4932	6250
4	0.7	0.7	1233	1563
6	1	1	548	694
8	1.4	1.4	308	391

Lux

Isolux

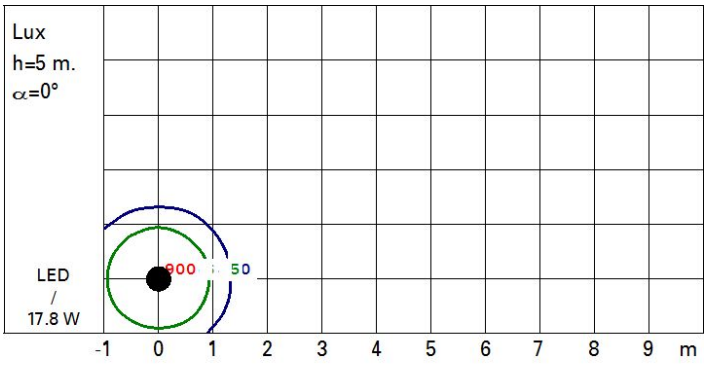

Diagramma UGR

Corrected UGR values (at 2100 lm bare lamp luminous flux)

Riflect.: ceil/cav		0.70	0.70	0.50	0.50	0.30	0.70	0.70	0.50	0.50	0.30
walls		0.50	0.30	0.50	0.30	0.30	0.50	0.30	0.50	0.30	0.30
work pl.		0.20	0.20	0.20	0.20	0.20	0.20	0.20	0.20	0.20	0.20
Room dim				viewed crosswise					viewed endwise		
x	y										
2H	2H	9.8	11.9	10.2	12.2	12.5	10.3	12.4	10.7	12.7	13.0
	3H	9.9	11.2	10.3	11.5	11.9	10.4	11.7	10.7	12.0	12.3
	4H	9.9	10.9	10.3	11.2	11.5	10.3	11.3	10.7	11.7	12.0
	6H	9.9	10.6	10.2	10.9	11.3	10.3	11.0	10.7	11.4	11.7
	8H	9.8	10.6	10.2	10.9	11.3	10.2	11.1	10.6	11.4	11.7
	12H	9.7	10.6	10.1	11.0	11.4	10.1	11.1	10.5	11.4	11.8
4H	2H	9.8	10.9	10.2	11.2	11.5	10.3	11.3	10.7	11.6	12.0
	3H	9.8	10.7	10.2	11.1	11.5	10.2	11.2	10.6	11.5	11.9
	4H	9.6	10.8	10.1	11.2	11.6	10.1	11.2	10.5	11.6	12.1
	6H	9.3	11.1	9.8	11.5	12.0	9.7	11.5	10.2	11.9	12.4
	8H	9.2	11.1	9.7	11.6	12.1	9.6	11.5	10.1	12.0	12.5
	12H	9.1	11.0	9.6	11.5	12.0	9.5	11.4	10.0	11.9	12.4
8H	4H	9.2	11.1	9.7	11.6	12.1	9.6	11.5	10.1	12.0	12.5
	6H	9.2	10.8	9.7	11.3	11.8	9.6	11.2	10.1	11.7	12.2
	8H	9.2	10.5	9.7	11.0	11.5	9.6	10.9	10.1	11.4	11.9
	12H	9.4	10.1	9.9	10.6	11.1	9.8	10.5	10.3	11.0	11.5
12H	4H	9.1	11.0	9.6	11.5	12.0	9.5	11.4	10.0	11.9	12.4
	6H	9.2	10.5	9.7	11.0	11.5	9.6	10.9	10.1	11.4	11.9
	8H	9.4	10.1	9.9	10.6	11.1	9.8	10.5	10.3	11.0	11.5

Variations with the observer position at spacing:

S =			
	1.0H	2.4 / -4.5	3.1 / -5.1
	1.5H	3.7 / -6.1	4.3 / -7.0
	2.0H	5.7 / -13.3	6.3 / -13.7

iPro

Design Mario Cucinella **iGuzzini**

Ultimo aggiornamento delle informazioni: Giugno 2019

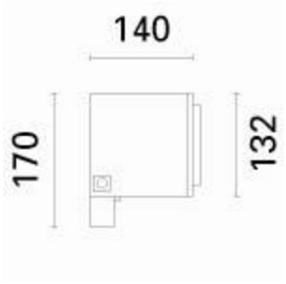

Proiettore per esterni - Led Warm White - alimentatore elettronico integrato - ottica Flood

Codice prodotto
BD37

Descrizione tecnica
Apparecchio di illuminazione a proiezione finalizzato all'impiego di sorgenti luminose a LEDWarm White e lenti per distribuzione flood. L'apparecchio è costituito da vano ottico/vano porta componenti e staffa di fissaggio a scomparsa. Vano ottico e cornice anteriore realizzati in pressofusione in lega di alluminio sottoposti a verniciatura acrilica liquida (colore grigio RAL 9007) o liquida texturizzata (colore bianco RAL 9016) ad elevata resistenza agli agenti atmosferici ed ai raggi UV; Vetro di sicurezza sodico calcico temprato trasparente, spessore 5mm, siliconato alla cornice. La cornice è solidale al vano ottico tramite due viti imperdibili M5 in acciaio inox AISI 304 e cavetto di sicurezza in acciaio zincato. All'interno del vano ottico è posizionato il circuito completo di 9 LED di potenza e relative lenti in materiale plastico. Vano porta componenti, ricavato nella parte posteriore dell'apparecchio, predisposto per l'alloggiamento del gruppo di alimentazione, quest'ultimo viene fissato con viti imperdibili su piastra removibile realizzata in acciaio zincato. L'accesso al gruppo di alimentazione avviene tramite portello di chiusura posteriore realizzato in lega di alluminio verniciato e fissato al corpo prodotto con quattro viti imperdibili M5 in acciaio inox AISI 304 e cavo di sicurezza. L'apparecchio è predisposto per il cablaggio passante tramite due pressacavi (PG11), realizzati in ottone nichelato , idonei per l'ingresso cavi di diametro compreso tra 6,5 e 11 mm. IL collegamento, dalla rete elettrica al gruppo componenti, avviene tramite morsettiera a 3 poli con sistema ad innesto rapido. iPro è orintabile rispetto all'orizzontale (+95°/ -5°) per mezzo di una staffa, realizzata in estrusione di alluminio, sulla quale viene serigrafata la scala graduata (passo 15°). Le guarnizioni siliconiche interne garantiscono la tenuta stagna IP66. Vari accessori disponibili:visiera, alette direzionali, vetri rifrattori, vetri diffondenti prismatici e filtri colorati con possibilità di applicazione in coppia. Tutte le viterie esterne utilizzate sono in acciaio inox A2.

Installazione
Installazione a parete, soffitto e pavimentazione tramite staffa e fisher (non inclusi). Installazione a terreno (tramite picchetto accessorio). Applicazione su rami (tramite cinghia accessoria).

Dimensione (mm)
132x132x140

Colore
Bianco (01) | Grigio (15)

Peso (Kg)
2.7

Montaggio
a parete|picchetto|a soffitto|da terra

Cablaggio
Apparecchio dotato di gruppo di alimentazione elettronico (220÷240В пере.тока, 50/60Гц).

Note
IK09 con griglia di protezione accessoria

Soddisfa EN60598-1 e relative note

960°C IK07 IP66

Configurazione di prodotto: BD37

Caratteristiche del prodotto

Flusso totale emesso [Lm]: 1449	Flusso totale disperso verso l'alto [Lm]: 0
Potenza totale [W]: 17.8	Flusso in emergenza [Lm]: /
Efficienza luminosa [Lm/W]: 81.4	Tensione [V]: -
Life Time: 100,000h - L80 - B10 (Ta 25°C)	Life Time: 100,000h - L80 - B10 (Ta 40°C)
Intervallo temperatura ambiente: da -25°C a 40°C.	Numero di vani: 1

Caratteristiche del vano Tipo 1

Rendimento [%]: 69	Numero di lampade per vano: 1
Codice lampada: LED	Attacco: /
Codice ZVEI: LED	Perdite del trasformatore [W]: 1.8
Potenza nominale [W]: 16	Temperatura colore [K]: 3000
Flusso nominale [Lm]: 2100	IRC: 80
Intensità massima [cd]: /	Lunghezza d'onda [Nm]: /
Angolo di apertura [°]: 20°	Step MacAdam: 3

CORPO ILLUMINANTE DI RIFERIMENTO

Polare

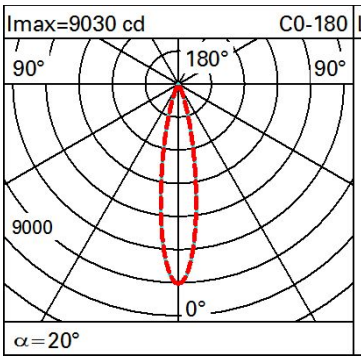

h	d1	d2	Em	Emax
2	0.7	0.7	1767	2258
4	1.4	1.4	442	564
6	2.1	2.1	196	251
8	2.8	2.8	110	141

Lux

Isolux

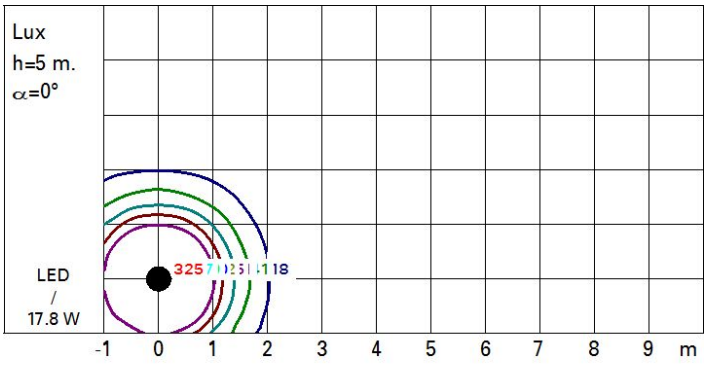

Diagramma UGR

Corrected UGR values (at 2100 lm bare lamp luminous flux)

Riflect.: ceil/cav		0.70	0.70	0.50	0.50	0.30	0.70	0.70	0.50	0.50	0.30
walls		0.50	0.30	0.50	0.30	0.30	0.50	0.30	0.50	0.30	0.30
work pl.		0.20	0.20	0.20	0.20	0.20	0.20	0.20	0.20	0.20	0.20
Room dim				viewed crosswise					viewed endwise		
x	y										
2H	2H	5.9	8.0	6.3	8.3	8.7	5.9	8.0	6.2	8.3	8.6
	3H	6.7	8.2	7.0	8.5	8.9	5.8	7.3	6.2	7.6	8.0
	4H	6.7	7.9	7.0	8.2	8.6	5.8	7.0	6.2	7.4	7.7
	6H	6.6	7.6	7.0	7.9	8.2	5.8	6.7	6.2	7.0	7.4
	8H	6.6	7.5	7.0	7.9	8.2	5.7	6.7	6.1	7.0	7.4
	12H	6.5	7.5	6.9	7.8	8.2	5.7	6.6	6.1	7.0	7.4
4H	2H	5.8	7.1	6.2	7.4	7.7	6.6	7.9	7.0	8.2	8.5
	3H	6.6	7.6	7.0	7.9	8.3	6.6	7.5	7.0	7.9	8.3
	4H	6.5	7.5	7.0	7.9	8.3	6.5	7.5	7.0	7.9	8.3
	6H	6.2	7.9	6.7	8.3	8.8	6.2	7.9	6.7	8.3	8.8
	8H	6.1	7.9	6.5	8.4	8.9	6.1	8.0	6.6	8.4	8.9
	12H	6.0	7.9	6.5	8.4	8.9	6.0	7.9	6.5	8.4	8.9
8H	4H	6.1	8.0	6.6	8.4	8.9	6.0	7.9	6.5	8.4	8.9
	6H	6.0	7.8	6.5	8.2	8.8	6.0	7.7	6.5	8.2	8.8
	8H	6.0	7.5	6.5	8.0	8.5	6.0	7.5	6.5	8.0	8.5
	12H	6.1	7.1	6.6	7.6	8.2	6.1	7.1	6.6	7.6	8.2
12H	4H	6.0	7.9	6.5	8.4	8.9	5.9	7.9	6.4	8.4	8.9
	6H	6.0	7.5	6.5	8.0	8.5	6.0	7.5	6.5	8.0	8.5
	8H	6.1	7.1	6.7	7.6	8.2	6.1	7.1	6.6	7.6	8.2

Variations with the observer position at spacing:

S =			
	1.0H	2.6 / -1.6	2.5 / -1.6
	1.5H	4.6 / -5.9	4.5 / -6.1
	2.0H	6.2 / -10.7	6.0 / -10.9

Platea Pro

Design Jean Michel Wilmotte **iGuzzini**

Ultimo aggiornamento delle informazioni: Maggio 2019

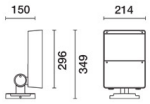

Platea Pro

Codice prodotto
P791

Descrizione tecnica
Apparecchio di illuminazione per esterni con ottica SuperSpot, finalizzato all'impiego di sorgenti luminose con LED. Costituito da un vano ottico a basetta e una cornice in lega di alluminio. La fase verniciatura è realizzata con primer e vernice acrilica liquida, cotta a 150 °C, che fornisce un'altaresistenza agli agenti atmosferici ed ai raggi UV. Un vetro di chiusura sodico-calcico temprato trasparente incolore con uno spessore di 5 mm. Possibile inclinazione del prodotto sul piano verticale +5°/-90° con scala graduata a passo 10° e provvista di blocchi meccanici che garantiscono il puntamento stabile del fascio luminoso. Il puntamento orizzontale avviene mediante le asole di cui la basetta è fornita con possibilità di orientamento ±30°. Elevato comfort visivo. Lenti ai polimeri ottici ad elevato rendimento ed omogenea distribuzione luminosa. Completo di circuito con led monocromatici di potenza nel colore Warm White. Gruppo di alimentazione asportabile, collegato con connettori ad innesto rapido. Alimentatore elettronico DALI 220-240Vac 50/60Hz. Gruppo alimentazione sostituibile. Tutte le viti utilizzate sono in acciaio inox A2.

Installazione
L'apparecchio può essere istallato a pavimento e parete tramite la basetta di serie.

Dimensione (mm)
296x214

Colore
Grigio (15)

Peso (Kg)
5.32

Montaggio
ad applique|a parete|piastra ancorata a terreno

Cablaggio
Apparecchio predisposto per cablaggio passante. La perfetta tenuta stagna del prodotto nel punto di inserimento del cavo di alimentazione è garantita da 2 pressacavi in ottone nichelato M24x1,5 idoneo per cavi ø esterno max 14mm (sezione da 1,5mm²). Morsettiera push in.

Note
Sono disponibili come accessori: rifrattore per la distribuzione ellittica del flusso luminoso, vetro diffondente, visiera, alette direzionali, griglia di protezione e picchetto per applicazione a terreno.

Soddisfa EN60598-1 e relative note

IK08 IP66

Configurazione di prodotto: P791

Caratteristiche del prodotto
Flusso totale emesso [Lm]: 2512
Potenza totale [W]: 35
Efficienza luminosa [Lm/W]: 71.8
Life Time: 57,000h - L80 - B10 (Ta 25°C)
Numero di vani: 1
Flusso totale disperso verso l'alto [Lm]: 0
Flusso in emergenza [Lm]: /
Tensione [V]: -
Intervallo temperatura ambiente: da -20°C a +35°C. (*)

Caratteristiche del vano Tipo 1
Rendimento [%]: 78
Codice lampada: LED
Codice ZVEI: LED
Potenza nominale [W]: 31
Flusso nominale [Lm]: 3220
Intensità massima [cd]: /
Angolo di apertura [°]: 4°
Numero di lampade per vano: 1
Attacco: /
Perdite del trasformatore [W]: 4
Temperatura colore [K]: 3000
IRC: 80
Lunghezza d'onda [Nm]: /
Step MacAdam: 2

* Dato preliminare

CORPO ILLUMINANTE DI RIFERIMENTO

Polare

Imax=179119 cd

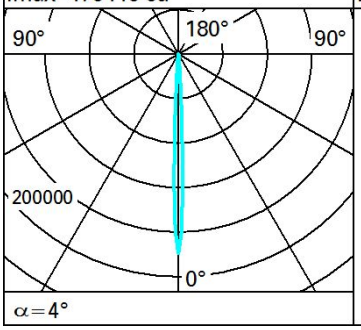

Lux

h	d	Em	Emax
2	0.1	36178	44780
4	0.3	9044	11195
6	0.4	4020	4976
8	0.6	2261	2799

Isolux

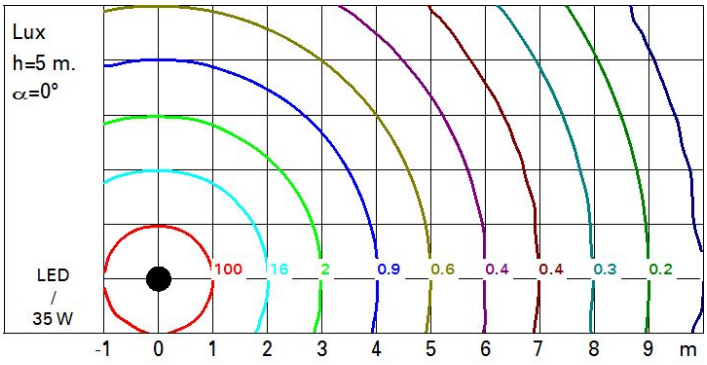

Diagramma UGR

Corrected UGR values (at 3220 lm bare lamp luminous flux)

Riflect.:											
ceil/cav		0.70	0.70	0.50	0.50	0.30	0.70	0.70	0.50	0.50	0.30
walls		0.50	0.30	0.50	0.30	0.30	0.50	0.30	0.50	0.30	0.30
work pl.		0.20	0.20	0.20	0.20	0.20	0.20	0.20	0.20	0.20	0.20
Room dim				viewed crosswise					viewed endwise		
x	y										
2H	2H	11.6	13.6	11.9	13.9	14.2	11.6	13.6	11.9	13.9	14.2
	3H	12.0	13.2	12.4	13.5	13.8	12.1	13.3	12.5	13.6	13.9
	4H	12.1	12.9	12.4	13.2	13.5	12.3	13.1	12.6	13.4	13.7
	6H	12.1	12.6	12.4	12.9	13.2	12.3	12.8	12.6	13.1	13.4
	8H	12.0	12.7	12.4	13.0	13.3	12.2	12.8	12.5	13.2	13.5
	12H	11.9	12.7	12.3	13.1	13.4	12.1	12.9	12.4	13.3	13.6
4H	2H	12.3	13.1	12.6	13.4	13.7	12.1	12.9	12.4	13.2	13.5
	3H	12.6	13.4	13.0	13.8	14.1	12.5	13.4	12.9	13.7	14.1
	4H	12.4	13.7	12.8	14.1	14.5	12.4	13.7	12.8	14.1	14.5
	6H	12.1	13.9	12.6	14.4	14.9	12.1	14.0	12.6	14.4	14.9
	8H	12.0	13.9	12.5	14.4	14.9	12.0	14.0	12.5	14.4	14.9
	12H	11.9	13.8	12.4	14.3	14.8	12.0	13.9	12.5	14.3	14.9
8H	4H	12.0	14.0	12.5	14.4	14.9	12.0	13.9	12.5	14.4	14.9
	6H	12.1	13.6	12.6	14.1	14.6	12.0	13.6	12.6	14.1	14.6
	8H	12.1	13.2	12.6	13.7	14.3	12.1	13.2	12.6	13.7	14.3
	12H	12.3	12.8	12.8	13.3	13.9	12.3	12.9	12.8	13.3	13.9
12H	4H	12.0	13.9	12.5	14.3	14.9	11.9	13.8	12.4	14.3	14.8
	6H	12.1	13.2	12.6	13.7	14.3	12.1	13.2	12.6	13.7	14.2
	8H	12.3	12.9	12.8	13.3	13.9	12.3	12.8	12.8	13.3	13.9

Variations with the observer position at spacing:

S =			
	1.0H	1.0 / -1.0	1.0 / -1.0
	1.5H	2.1 / -2.1	2.1 / -2.1
	2.0H	2.7 / -3.9	2.7 / -3.9

Platea Pro

Design Jean Michel Wilmotte **iGuzzini**

Ultimo aggiornamento delle informazioni: Maggio 2019

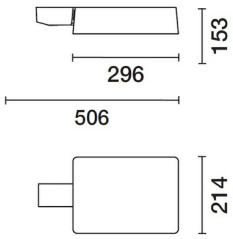

Sistema da palo - Vano ottico corpo piccolo - Neutral White - ottica stradale ST1

Codice prodotto
P870

Descrizione tecnica
Apparecchio di illuminazione per esterni con ottica stradale a luce diretta, finalizzato all'impiego di sorgenti luminose con LED di potenza. Il vano ottico viene realizzato in lega di alluminio EN1706AC 46100LF, e sottoposto a un processo di pretrattamento multi step, in cui le fasi principali sono sgrassaggio, fluorozirconatura (strato protettivo superficiale) e sigillatura (stratonanostrutturato ai silani). La fase di verniciatura è realizzata con primer e vernice acrilica liquida, cotta a 150 °C, che fornisce un'alta resistenza agli agenti atmosferici ed ai raggi UV. Un vetro di chiusura sodico-calcico temprato con uno spessore di 5 mm. Orientabilità del prodotto nell'installazione a testapalo +15°/ -5° e +5°/-15 nell'installazione laterale. Elevato comfort visivo. Lenti ai polimeri ottici ad elevato rendimento ed omogenea distribuzione luminosa. Completo di circuito con led monocromatici di potenza nel colore Neutral White . Gruppo di alimentazione asportabile, collegato con connettori ad innesto rapido. Alimentatore elettronico DALI 220-240Vac 50/60Hz. Il vano ottico è fissato all'attacco applique o testapalo tramite due viti di serraggio. Il flusso luminoso emesso nell'emisfero superiore del Sistema in posizione orizzontale è nullo (in conformità alle più restrittive norme contro l'inquinamento luminoso). Tutte le viti esterne utilizzate sono in acciaio inox.

Installazione
Il proiettore è installabile con montaggio a testapalo in alluminio pressofuso ad attacco singolo doppio per pali ø60/76/102/120mm,triplo ø 102/120 mm. Attacco laterale in alluminio pressofuso per pali a frusta per diametri compresi tra ø 46 e ø76.

Dimensione (mm)
296x214

Colore
Grigio (15)

Peso (Kg)
4.72

Montaggio
ad applique|braccio da palo|palo entrante dal fianco|a testapalo

Cablaggio
Il prodotto è collegato da cavi di rete tramite una morsettiera push in. Resistenza ai picchi di tensione della rete fino a 10KV . La perfetta tenuta stagna del prodotto, nel punto di inserimento del cavo di alimentazione è garantita dal pressacavo in ottone Nichelato idoneo per cavi ø esterno max 14mm(sezione 1,5-2,5mm²).

Soddisfa EN60598-1 e relative note

IK08 IP66

Configurazione di prodotto: P870

Caratteristiche del prodotto

Flusso totale emesso [Lm]: 3630	Flusso totale disperso verso l'alto [Lm]: 0
Potenza totale [W]: 33.3	Flusso in emergenza [Lm]: /
Efficienza luminosa [Lm/W]: 109	Tensione [V]: -
Life Time: 100,000h - L90 - B10 (Ta 25°C)	Life Time: 100,000h - L80 - B10 (Ta 25°C)
Life Time: 100,000h - L90 - B10 (Ta 40°C)	Life Time: 100,000h - L80 - B10 (Ta 40°C)
Intervallo temperatura ambiente: da -20°C a +35°C. (*)	Numero di vani: 1

Caratteristiche del vano Tipo 1

Rendimento [%]: 100	Numero di lampade per vano: 1
Codice lampada: LED	Attacco: /
Codice ZVEI: LED	Perdite del trasformatore [W]: 4.3
Potenza nominale [W]: /	Temperatura colore [K]: 4000
Flusso nominale [Lm]: /	IRC: 70
Intensità massima [cd]: /	Lunghezza d'onda [Nm]: /
Angolo di apertura [°]: /	Step MacAdam: 5

* Dato preliminare

CORPO ILLUMINANTE DI RIFERIMENTO

Polare

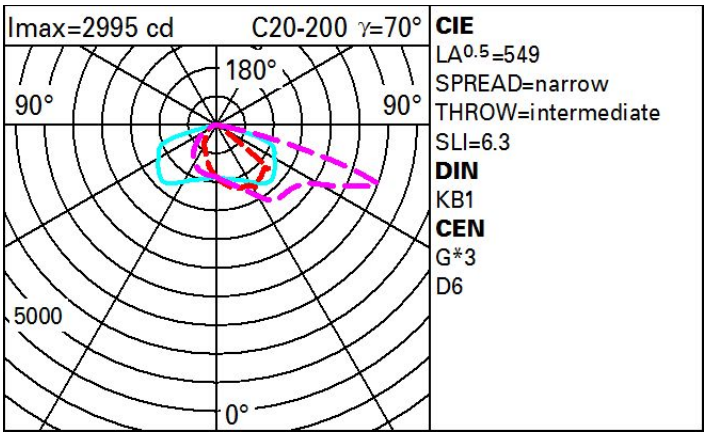

Isolux

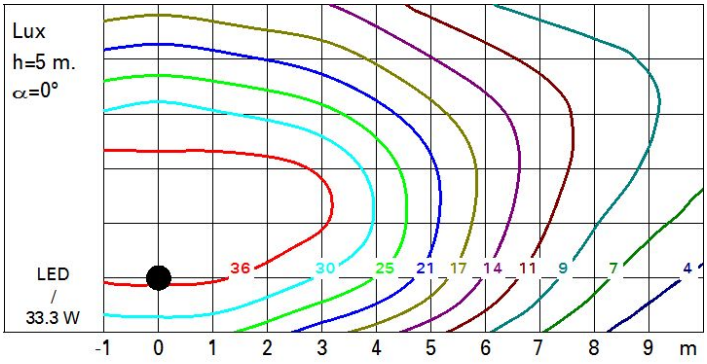

Coefficienti di utilizzazione

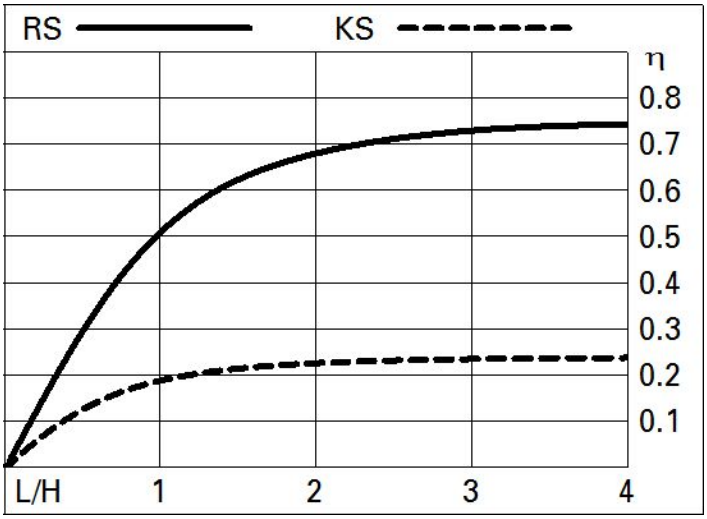

Ultimo aggiornamento delle informazioni: Maggio 2019

Controflangia

Codice prodotto
6115

Descrizione tecnica
Controflangia L=178

Colore
Grigio (15)

Peso (Kg)
0.6

Soddisfa EN60598-1 e relative note

Ultimo aggiornamento delle informazioni: Maggio 2019

Disco adattatore

Codice prodotto
6119

Descrizione tecnica
Disco adattatore

Dimensione (mm)
Ø60

Colore
Grigio (15)

Peso (Kg)
0.1

Soddisfa EN60598-1 e relative note

Ultimo aggiornamento delle informazioni: Maggio 2019

Kit connettore stagno IP68

Codice prodotto
9581

Descrizione tecnica
Kit connettore stagno

Colore
Nero (04)

Peso (Kg)
0.06

Soddisfa EN60598-1 e relative note

IP68

Ultimo aggiornamento delle informazioni: Maggio 2019

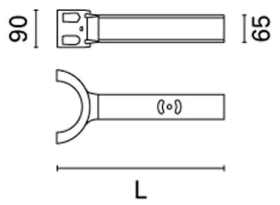

Braccio singolo L=400 mm

Codice prodotto
6113

Descrizione tecnica
Braccio orizzontale per 1 proiettore L=400D=120

Dimensione (mm)
400x90x90

Colore
Grigio (15)

Peso (Kg)
2.45

Soddisfa EN60598-1 e relative note

Ultimo aggiornamento delle informazioni: Maggio 2019

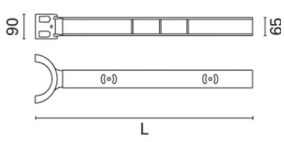

Braccio orizzontale L=795mm

Codice prodotto
6114

Descrizione tecnica
Braccio orizzontale per 2 proiettori L=795 D=120

Dimensione (mm)
795x90x90

Colore
Grigio (15)

Peso (Kg)
4.4

Soddisfa EN60598-1 e relative note

Ultimo aggiornamento delle informazioni: Giugno 2019

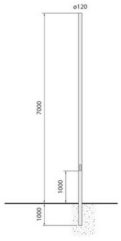

Palo interrato L=8000 mm D=120 mm

Codice prodotto
1287

Descrizione tecnica
Palo cilindrico realizzato in acciaio zincato a caldo 70 micron, come da normativa UNI EN ISO 1461 (EN 40-5), con successivo trattamento superficiale di verniciatura a polvere texturizzata. Il ciclo standard di verniciatura è riferito alla norma UNI EN ISO 12944 con classe di durabilità C4-H (idoneo per aree industriali e zone costiere con moderata salinità. Per preservare l'integrità del manufatto la medesima norma UNI EN ISO 12944-1 prevede una manutenzione ordinaria e un controllo con periodicità di 6 mesi. La zincatura prevede l'operazione di agitatura, in modo da impedire l'accumulo di sali di zinco al suo interno.Il palo è costituito da un unico tubo saldato; è in acciaio EN 10025-S355JR (ex Fe 510 UNI 7070), ha diametro 121 mm, spessore 4 mm e lunghezza 8000 mm.L'asola per la portella è dimensionata a 310x95 mm, ad altezza 1000 mm dal terreno, idonea per il montaggio della morsettiera a due fusibili (cod. 1863).La portella è realizzata a filo, in fusione di alluminio, e posizionata in corrispondenza del lato perpendicolare alla linea stradale; ad essa è correlata la relativa chiave, triangolare grande (9 mm lato chiave) per portella (cod. 0246). La chiusura è assicurata tramite una guarnizione di tenuta antinvecchiante che si adatta alle irregolarità superficiali del palo. La portella è montata per mezzo di una contropiastra, fissata all'interno al palo tramite saldatura a punti.Internamente al palo è presente un gancio metallico, atto a supportare la morsettiera. Esso è costituito da un tondino metallico di diametro 4 mm, ripiegato due volte, di dimensioni 40x26 mm, saldato ad altezza di circa 1310 mm dal terreno.Il palo presenta 4 fori passanti di diametro 15 mm, posti ad altezze da terra di 5100 mm, 5700 mm, 6300 mm e 6670 mm, idonei per il fissaggio dei corpi illuminanti.All'estremità superiore del palo viene installato un tappo di chiusura di materiale plastico.Il palo è idoneo per resistere alla spinta dinamica del vento nella zona 7 di installazione e III categoria del sito, in conformità alle normative vigenti descritte nel Decreto Ministeriale del 16/01/96.

Installazione
Da interrare per 800 mm.

Dimensione (mm)
Ø120x8000

Colore
Grigio (15)

Peso (Kg)
96.8

Cablaggio
L'asola di ispezione è posizionata ad una distanza di 1000 mm da terra, le dimensioni sono di 310x95 mm. Il portello di ispezione è realizzato in fusione di alluminio e viene applicato a filo con il palo in corrispondenza del lato perpendicolare alla linea stradale. Il portello è completo di guarnizione per garantire l'IP44, chiusura mediante chiave triangolare grande (9 mm lato chiave). L'ingresso del cavo di alimentazione avviene attraverso un'asola sul palo di 150x150 mm, distante dalla base 500 mm. Il collegamento di messa a terra si realizza mediante un inserto in acciaio tropicalizzato, fissato in corrispondenza dell'asola nella zona interna del palo. la sezione massima del cavo terra deve essere di 16 mm2.

Soddisfa EN60598-1 e relative note

IK08 IP54

CE

Ultimo aggiornamento delle informazioni: Maggio 2019

Supporto multiplo per due proiettori

Codice prodotto
6014

Descrizione tecnica
Costituito da due attacchi in fusione di alluminio, con trattamento di fosfocromatazione, uniti da un profilo di lamiera piegata d'acciaio tipo EN10130 FEP01 Am UNI 5866, zincata a caldo 70 micron, tramite viti M10 ad esagono interno e testa svasata. Gli attacchi sono completi di distanziatori in alluminio per impedire il deterioramento del profilo di alluminio verniciato. I fori di fissaggio dei proiettori consentono la rotazione completa degli stessi in ogni direzione e sono posti ad una distanza di 600 mm fra loro. Il trattamento superficiale del supporto multiplo è con vernice liquida texturizzata. La bulloneria è in acciaio inox.

Installazione
Consentita a parete, terreno e soffitto tramite fischer M8.

Colore
Grigio (15)

Peso (Kg)
6.25

Cablaggio
Il passaggio del cavo di alimentazione viene lasciato a discrezione dell'installatore.

Soddisfa EN60598-1 e relative note

960°C

Ultimo aggiornamento delle informazioni: Maggio 2019

Supporto multiplo per tre proiettori

Codice prodotto
6015

Descrizione tecnica
Costituito da due attacchi in fusione di alluminio, con trattamento di fosfocromatazione, uniti da un profilo di lamiera piegata d'acciaio tipo EN10130 FEP01 Am UNI 5866, zincata a caldo 70 micron, tramite viti M10 ad esagono interno e testa svasata. Gli attacchi sono completi di distanziatori in alluminio per impedire il deterioramento del profilo di alluminio verniciato. I fori di fissaggio dei proiettori consentono la rotazione completa degli stessi in ogni direzione e sono posti ad una distanza di 600 mm fra loro. Il trattamento superficiale del supporto multiplo è con vernice liquida texturizzata. La bulloneria è in acciaio inox.

Installazione
Consentita a parete, terreno e soffitto tramite fischer M8.

Colore
Grigio (15)

Peso (Kg)
9.45

Cablaggio
Il passaggio del cavo di alimentazione viene lasciato a discrezione dell'installatore.

Soddisfa EN60598-1 e relative note

960°C

PRODUTTORE	MODELLO
Algorab	AL/RES3

Dispositivo programmabile a microprocessore, dotato di sistema operativo Linux, da utilizzare per applicazioni di telecontrollo, automazione, comunicazione di campo, comunicazione verso il centro di controllo, in grado di gestire canali di comunicazione "wired" e "wireless".
Pur considerando la RES3 un dispositivo "general purpose", la sua applicazione risulta particolarmente adatta nei settori - smart city, smart grid, metering, energy management, home health care, home automation, ecc. - ove è richiesta elevata potenza di calcolo e la nativa disponibilità di svariati canali di comunicazione eterogenei, sia di tipo cablato che di tipo "wireless", e il supporto ad un numero elevato di protocolli / standard di comunicazione.
Tutto questo senza rinunciare alla possibilità di utilizzare un S.O. standard e implementare e supportare applicazioni Open Surce.

- *Processore Freescale i.MX287 (ARM9)*
- *Frequenza di clock: up to 454 MHz*
- *Memoria RAM: 128MB DDR2 DRAM*
- *Memoria flash: 256 MB NAND Flash*
- *Memoria rimovibile: slot per memorie micro SD*
- *LCD Controller 800x480 with Touchscreen support*
- *Rete 10/100MBit Ethernet with IEEE1588 support e PoE*
- *2x porte di comunicazione seriale RS485 isolate*

Protocolli supportati:
  - *MODBUS*
  - *Algorab V2.6*
  - *Altri mediante installazione driver*
- *1x CAN Bus*
- *1x RS232 2 fili (Rx e Tx)*
- *Orologio: RTC con batteria backup (autonomia batteria fino a 8 anni con scheda disalimentata)*
- *I/O: 2 uscite (relè) e due ingressi (optoisolati) di servizio*
- *Sonda di temperatura o sonda temperatura / umidità*
- *Buzzer multi frequenza*
- *Slot espansione: 3 per moduli radio di cui uno con USB 2.0 per comunicazioni veloci (480 Mbit)*
- *I/O esterno: bus di espansione con SPI e I2C bus*
- *Alimentazione: DC 12 – 48V (anche tramite PoE) +/- 10%*
- *LED RGB controllato via software*
- *LCD controller fino a 800x480 con touch screen resistivo*
- *Consumo: ~ 8W (senza moduli radio)*
- *Temperatura utilizzo: da -40 a 70°C*

PRODUTTORE	MODELLO
Algorab	P5 – LVL

Il P5-LVL è un dispositivo di telecontrollo punto-punto wireless per gli impianti di pubblica illuminazione in grado di abilitare anche complesse funzioni di Smart City. Si tratta di un apparecchio di nuova generazione che attua una profonda simbiosi con la lampada che controlla, dalla quale riceve l'alimentazione in bassa tensione (24V) e il supporto meccanico esterno mediante uno speciale connettore a 4 poli (LUMAWISE Endurance S by Tyco Electronics), sulla falsa riga del sistema di fissaggio e collegamento conosciuto come Nema Socket. La P5-LVL comanda e dialoga con il driver LED presente nella lampada, con un collegamento DALI bidirezionale. Il dispositivo P5-LVL è conforme allo standard Zhaga rif. Book 18: "Outdoor connectivity interface for smart luminaires".
La comunicazione del dispositivo verso il "mondo esterno" (altre lampade, gatway, ecc.) avviene principalmente mediante un collegamento radio a corto raggio (ca. 100 mt) sulla frequenza dei 2,4 GHz sfruttando una rete mesh di cui ogni P5-LVL diventa un nodo di tipo "router", in grado cioè di rimbalzare / instradare le informazioni ricevute dei nodi adiacenti. Con apposito opzioni, il dispositivo può comunicare anche con LoRa, M2M, e appena la rete sarà disponibile, anche mediante NBIoT. La P5-LVL dispone di una sofisticata circuiteria elettronica che consente al dispositivo di compiere diverse funzioni per gestire il punto luce a cui è collegato, sia a livello di controllo che di diagnostica. Una versione del dispositivo – P5-LVL-BLE+EN+PIR - è particolarmente indicata per le applicazioni indoor. In questo caso la P5-LVL viene integrata con un sensore di movimento (PIR) e un gateway verso la rete EnOcean a 868 MHz tramite il quale può interagire con una serie di dispositivi di domotica che adottano questo standard di comunicazione. Il dispositivo, che lo ricordiamo è dotato di serie di un preciso luxmetro, appositamente programmato potrà diventare un nodo intelligente e autonomo in un sistema di domotica avanzata prendendo il controllo totale di un ambiente (controllo luminosità, presenza, riscaldamento, condizionamento, tapparelle, ecc.) i cui attuatori potranno comunicare sia con lo standard EnOcean, sia con lo standard IEEE 802.15.4.

Alimentazione 24V dc
Consumo <1W
Frequenza radio principale: 2,4 Ghz
Potenza di trasmissione < 3 dBm
Accelerometro 3 assi
Orologio Datario HW con backup mediante Supercap (battery free)
Memoria 8Mbit SSD Data flash
Chip crittografico (Crypto Authentication)
Antenna 3 elementi dipolo integrati su circuito interno
Dimensioni 110 x 27 x 56 mm
Consumo max 8mA a 220V
Resistenza ai surge: 6 KV in modo comune, 10 KV in modo differenziale
Interfaccia DALI master (corrente utile ad alimentare fino a 8 dispositivi. Oltre serve alimentatore/ripetitore esterno) con isolamento SELV